Fiche technique

XPERT
Roll up standard

2 min

Best-seller de la gamme, il défie la référence du marché avec sa stabilité renforcée et son look plus sophistiqué.

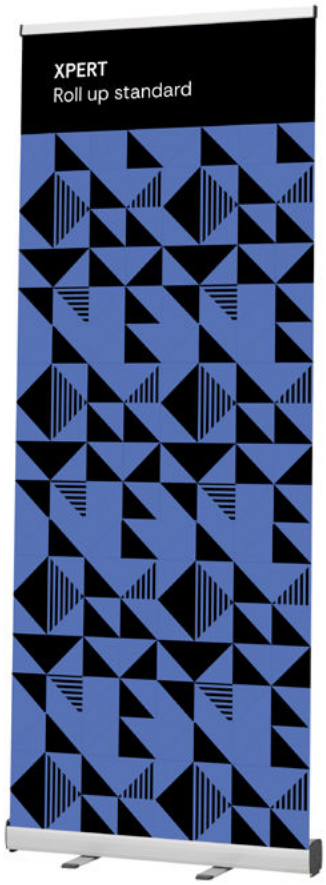



Caractéristiques

- Roll up standard en aluminium muni de 2 pieds stabilisateurs et d'une plaque de lestage sous le carter
- Disponible en 6 formats : 600 / 800 / 850 / 1000 / 1500 / 2000 mm
- La plaque en métal avec support de mât à l'arrière renforce le maintien du carter
- Fixation du visuel avec rail clippant et amorce adhésive
- Mât à élastique en 3 parties avec tête de mât fixe
- Embouts de rail en plastique fixes
- Rail supérieur clippant 30 mm d'épaisseur pour une bonne tenue du visuel
- Sac de transport rembourré avec ouverture latérale

Atouts produit

- Le sac de transport est doté d'un zip sur toute la longueur, ce qui facilite l'insertion et l'extraction du carter : très utilisé notamment sur les plus grandes laizes
- La tête de mât est invisible puisque fixée sur le mât à l'arrière de la structure

Support d'impression

- Bâche enduite 450 gr M1 pour la version économique
- Toile polyester dos gris 265 gr M1 pour la version premium
- Fixation du visuel par bande adhésive sur l'amorce
- Il est recommandé d'ajouter un fond perdu de 15 cm au bas du visuel pour ne pas solliciter directement l'amorce et éviter ainsi le décollement du visuel

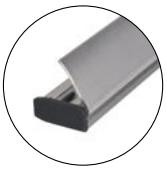

Embout plastique de finition sur le rail



Insertion de la tête de mât dans le rail



Sac nylon matelassé avec ouverture zip latérale

Fiche technique

XPERT
Roll up standard

Structures

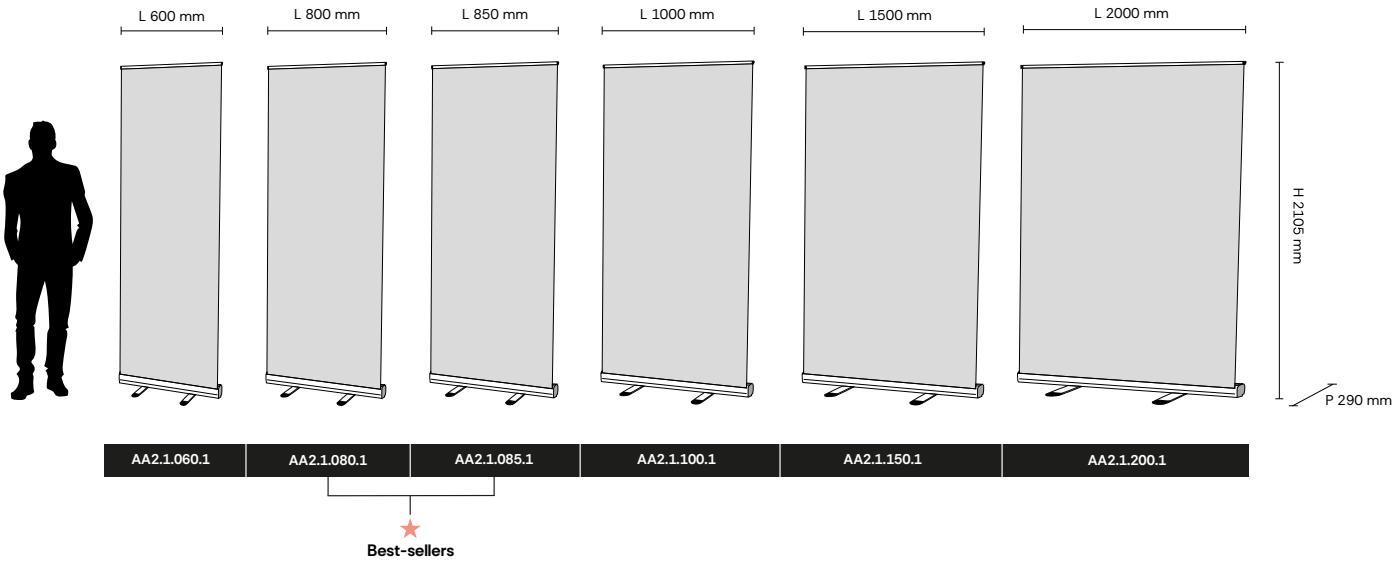

Référence	Désignation	Matériaux	Poids net (kg)	Colisage			Poids brut (kg)
				L (mm)	H (mm)	P (mm)	
AA2.1.060.1	**XPERT** Roll up standard 600 mm	Aluminium et plastique (embouts)	2,1	700	250	360	2,8
AA2.1.080.1	**XPERT** Roll up standard 800 mm	Aluminium et plastique (embouts)	2,7	890	250	360	3,4
AA2.1.085.1	**XPERT** Roll up standard 850 mm	Aluminium et plastique (embouts)	2,7	940	250	360	3,4
AA2.1.100.1	**XPERT** Roll up standard 1000 mm	Aluminium et plastique (embouts)	3,3	1090	250	360	4,0
AA2.1.150.1	**XPERT** Roll up standard 1500 mm	Aluminium et plastique (embouts)	5,0	1600	250	360	5,7
AA2.1.200.1	**XPERT** Roll up standard 2000 mm	Aluminium et plastique (embouts)	6,2	2060	250	360	6,9

Fiche technique

XPERT
Roll up standard

Visuels

Référence	Désignation	L (mm)*	H (mm)	Poids brut (kg)
Bâche PVC Frontlit 450 gr M1				
VAA2.1.060X20.7	Visuel roll up 600 mm	600	2000	0,5
VAA2.1.080X20.7	Visuel roll up 800 mm	800	2000	0,7
VAA2.1.085X20.7	Visuel roll up 850 mm	850	2000	0,8
VAA2.1.100X20.7	Visuel roll up 1000 mm	1000	2000	0,9
VAA2.1.150X20.7	Visuel roll up 1500 mm	1500	2000	1,4
VAA2.1.200X20.7	Visuel roll up 2000 x 2000 mm	2000	2000	2,2
VAA2.1.200X24.7	Visuel roll up 2000 x 2400 mm	2000	2400	2,6
Toile polyester dos gris 265 gr M1				
VAA2.1.060X20.8	Visuel roll up 600 mm	600	2000	0,3
VAA2.1.080X20.8	Visuel roll up 800 mm	800	2000	0,4
VAA2.1.085X20.8	Visuel roll up 850 mm	850	2000	0,5
VAA2.1.100X20.8	Visuel roll up 1000 mm	1000	2000	0,5
VAA2.1.150X20.8	Visuel roll up 1500 mm	1500	2000	0,8
VAA2.1.2000X20.8	Visuel roll up 2000 x 2000 mm	2000	2000	1,1
VAA2.1.2000X24.8	Visuel roll up 2000 x 2400 mm	2000	2400	1,4

*format visible du visuel

Applications



Signalétique



Conférence

Fiche technique

XPERT
Roll up standard

Notice d'assemblage

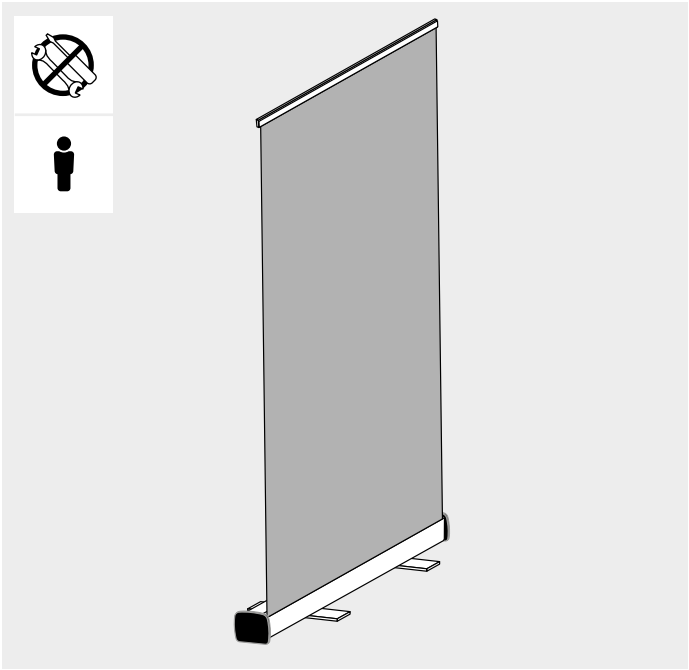

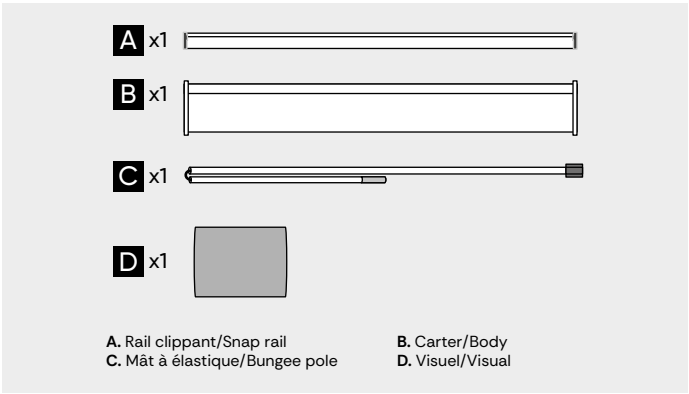

A. Rail clippant/Snap rail
B. Carter/Body
C. Mât à élastique/Bungee pole
D. Visuel/Visual

Montage du visuel sur la structure / Attachment of the graphic

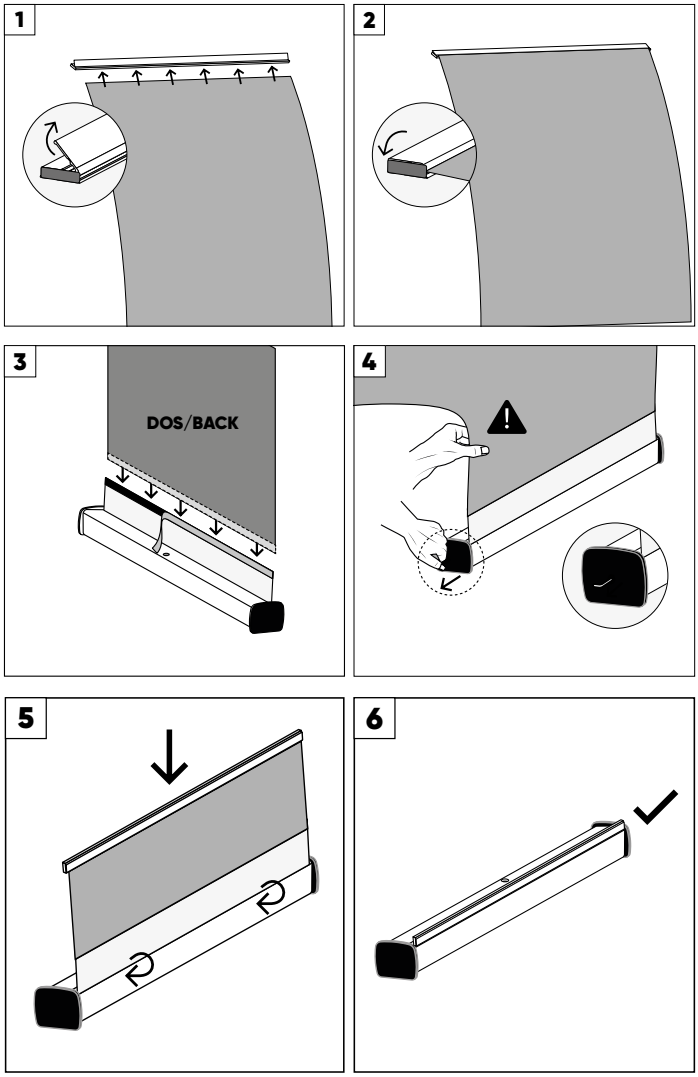

Montage de la structure / Product assembly

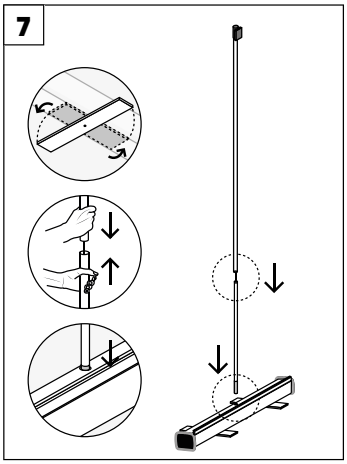

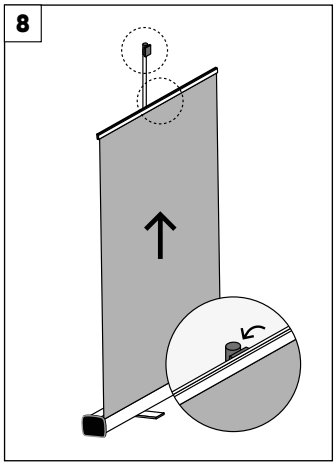

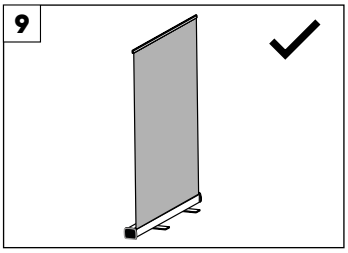

i

Ajouter un fond perdu de 20 cm au visuel pour ne pas solliciter directement l'amorce.

Add a 20 cm bleed to the visual so as not to stress on the lead.

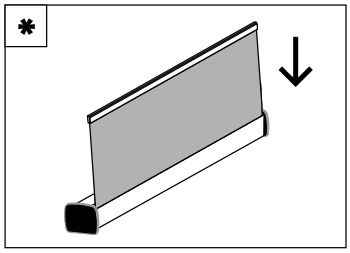

*

Pour le format en 1500 mm, il est recommandé d'être deux à l'enroulement.

For the 1500 mm format, it is recommended that two people roll up.

Visuels non contractuels. Préconisations de montage à respecter pour une utilisation optimale du produit. Ce document pourra être modifié sans préavis. /
Non-contractual visuals. Installation recommendations to be followed for optimum use of the product. This document is subject to change without prior notice.

Ver. 21-11-2024