Fiche technique

XPOZ
Lightbox pliable

5 min

30 secondes, c'est le temps qu'il faut pour assembler ce caisson lumineux 2 x 1 m !



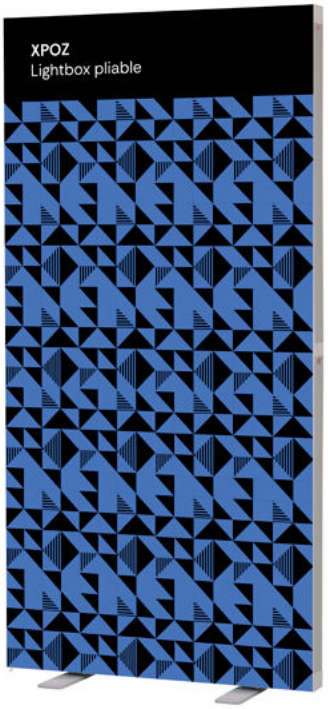





Caractéristiques

- Caisson lumineux 2 x 1 m en aluminium avec pieds stabilisateurs
- Profilé aluminium 80 mm d'épaisseur
- Bandeaux de led et transformateur intégrés dans le profilé du cadre
- Fourni avec sac de transport compartimenté et renforcé
- Puissance : 56W
- Tension d'alimentation : 100-240V/50-60HZ
- Tension de sortie : 24V/6A
- Luminosité : 8400LM
- Longueur du câble d'alimentation : 1 m

Atouts produit

- Installation du cadre en 30 secondes sans outils grâce à sa conception pliable
- Profilé recto verso discret
- Idéal pour une utilisation itinérante régulière grâce à son sac renforcé



Connecteurs pliables



Sac de transport compartimenté inclus



Led et transformateur intégrés au cadre



Câble d'alimentation positionné sous le cadre

Support d'impression

- Tissu diffusant M1
- Impression en sublimation
- Fixation du visuel avec jonc sans PVC 3 mm x 12 mm

Fiche technique

XPOZ
Lightbox pliable

Structure

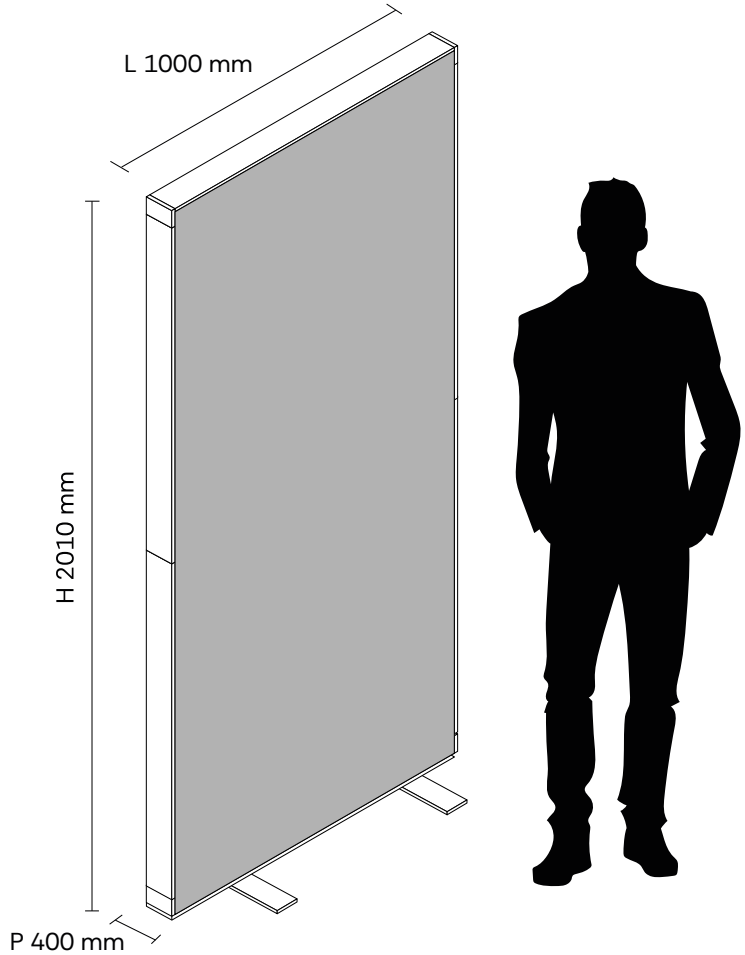

AD1.1.100.1

Référence	Désignation	Matériaux	Poids net (kg)	Colisage			Poids brut (kg)
				L (mm)	H (mm)	P (mm)	
AD1.1.100.1	XPOZ Lightbox pliable 2000 x 1000 mm	Aluminium et led	8,6	1170	240	380	9,9

Fiche technique

XPOZ
Lightbox pliable

Visuels

Référence	Désignation	L (mm)*	H (mm)	Poids brut (kg)
Tissu diffusant M1				
VAD1.1.100x20.4	Visuel lightbox 2000 x 1000 m	1000	2000	0,7
Occultant dos noir B-s1,d0				
VAD1.1.100x20.0	Occultant lightbox 2000 x 1000 m	1000	2000	0,7

*format visible du visuel

Il est obligatoire de commander 2 visuels par cadre (recto et verso) : 2 visuels imprimés si communication RV et 1 visuel imprimé + occultant si communication Recto.

Applications



Stand



Bureaux

Fiche technique

XPOZ
Lightbox pliable

Notice d'assemblage

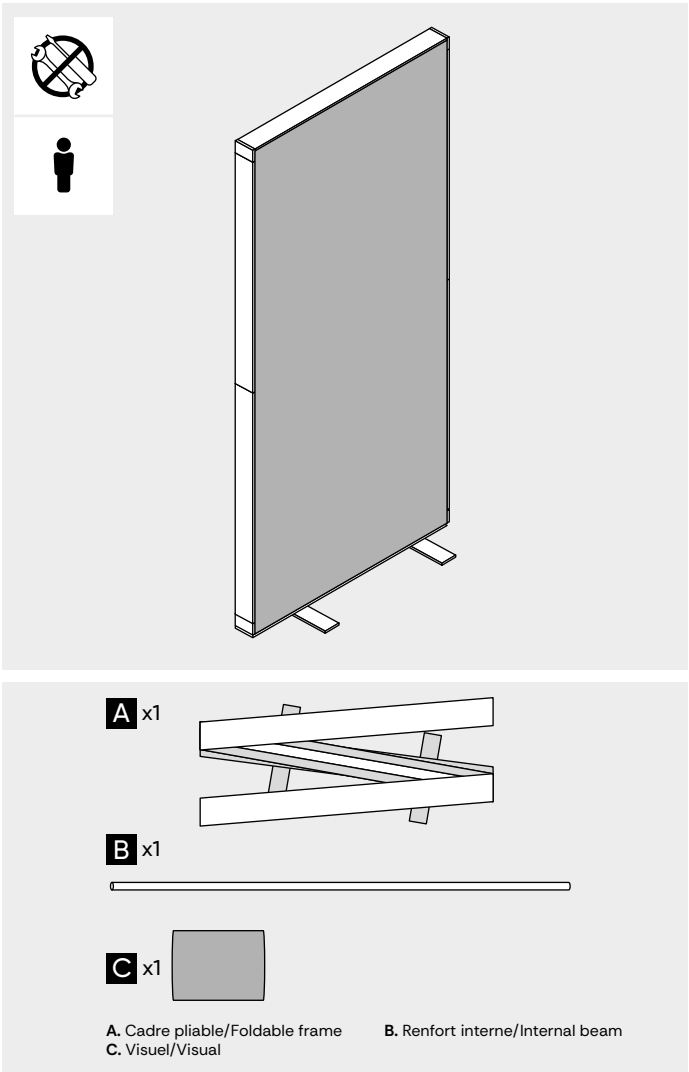

A. Cadre pliable/Foldable frame
B. Renfort interne/Internal beam
C. Visuel/Visual

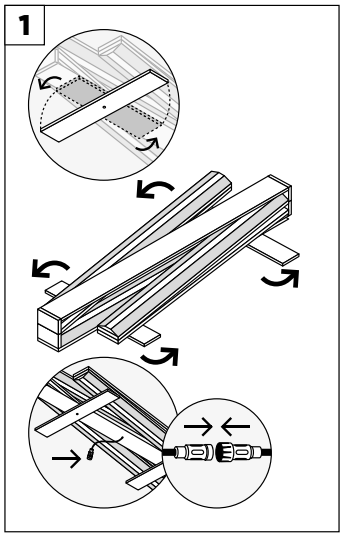

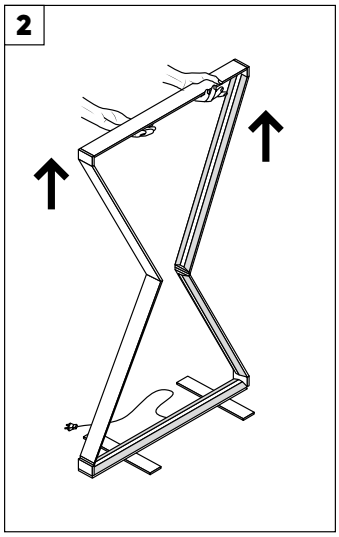

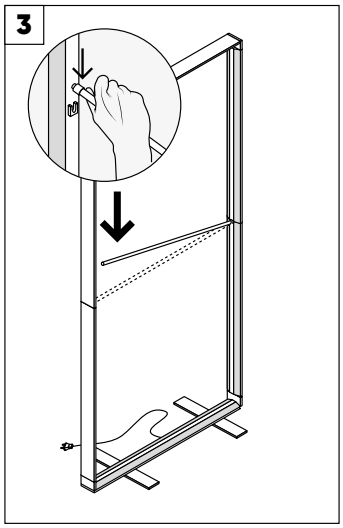

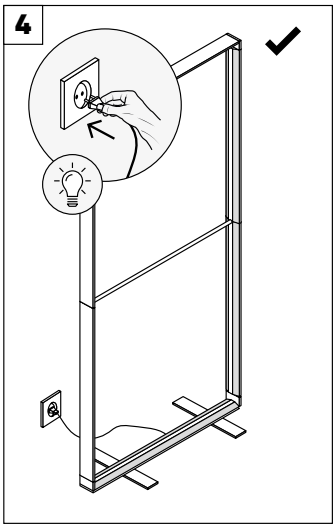

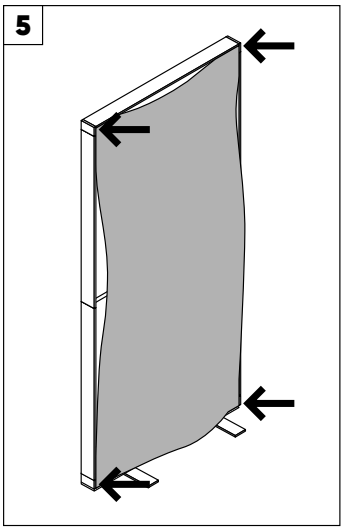

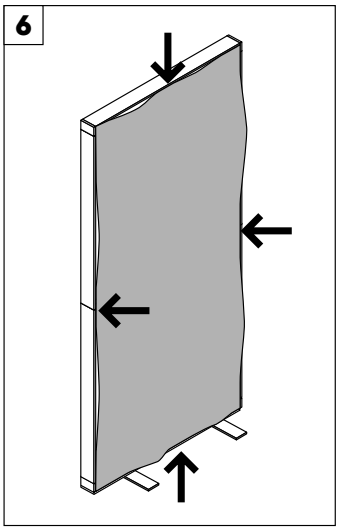

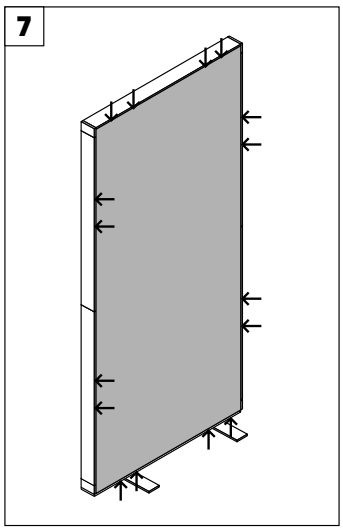

Visuels non contractuels. Préconisations de montage à respecter pour une utilisation optimale du produit. Ce document pourra être modifié sans préavis. /
Non-contractual visuals. Installation recommendations to be followed for optimum use of the product. This document is subject to change without prior notice.

Ver. 01-02-2024