Fiche technique

XPRESSIF

Comptoir tubulaire

15 min

Élégant, ce comptoir tubulaire en aluminium autorise une surface de communication maximum grâce à sa chaussette textile.



Caractéristiques

- Structure tubulaire en aluminium Ø 30 mm
- Tablette en MDF noir et étagère polypropylène blanche incluses
- Sac de transport en nylon matelassé inclus





Atouts produit

- Personnalisation à 360°
- Assemblage entièrement sans outils et système de repérage numéroté
- Renouvellement du message illimité
- Rangement optimisée grâce à l'étagère incluse
- Accès à l'étagère par une large ouverture zippée placée à l'arrière du comptoir

Support d'impression

- Tissu extensible 180 gr B-s1,d0
- Tissu occultant tricoté dos gris 330 gr B-s1,d0
- Impression en sublimation
- Fixation de la chaussette par zip

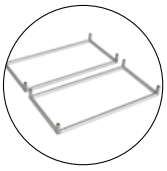

Assemblage rapide grâce aux cadres pré-assemblé



Tablette bois noir et étagère PVC blanche incluses



Conditionnement sécurisé avec rabat interne

Fiche technique

XPRESSIF
Comptoir tubulaire

Structure

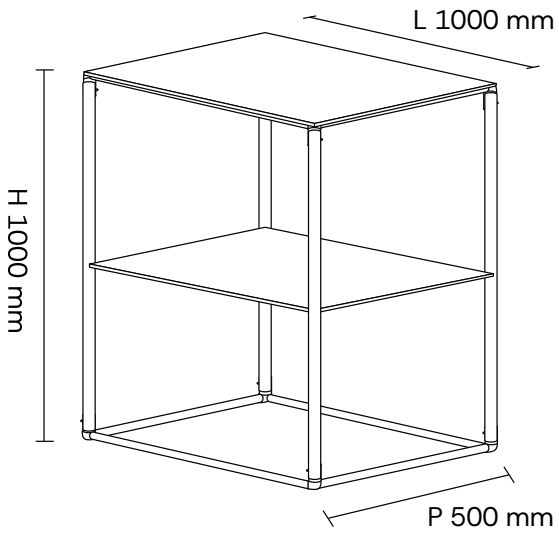

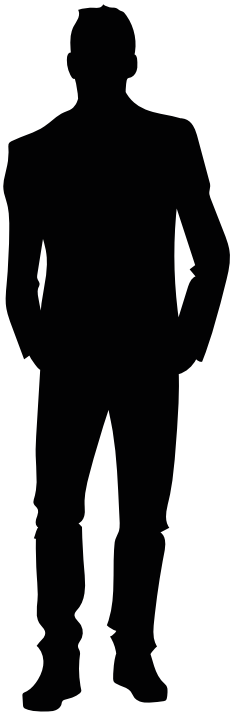

DB1.1.100.1

Référence	Désignation	Matériaux	Poids net (kg)	Colisage			Poids brut (kg)
				L (mm)	H (mm)	P (mm)	
DB1.1.100.1	**XPRESSIF** Comptoir tubulaire 1000 mm	Aluminium et bois	11,5	1100	200	565	14,5

Fiche technique

XPRESSIF
Comptoir tubulaire

Visuels

Référence	Désignation	L (mm)	H (mm)	Poids brut (kg)
Tissu extensible B-s1, d0				
VDB1.1.100.1	Visuel comptoir tubulaire 1000 mm	1000	1000	0,4
Tissu occultant trcioté dos gris B-s1, d0				
VDB1.1.100.13	Visuel occultant comptoir tubulaire 1000 mm	1000	1000	0,7

Applications



Stand d'exposition



Animation commerciale

Fiche technique

XPRESSIF
Comptoir tubulaire

Notice d'assemblage

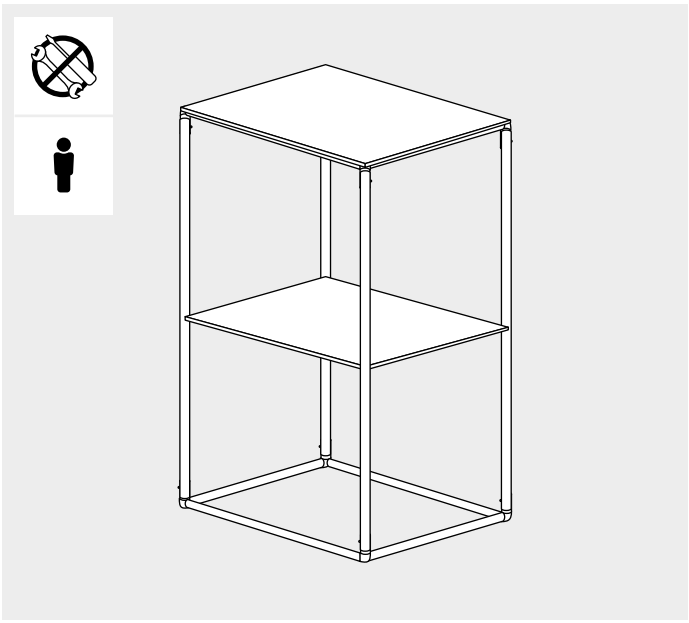

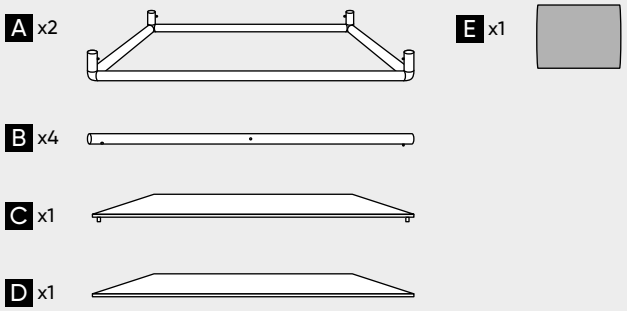

A. Cadres/Frames
B. Tubes/Tubes
C. Tablette/Table top
D. Étagère/Shelf
E. Visuel/Visual

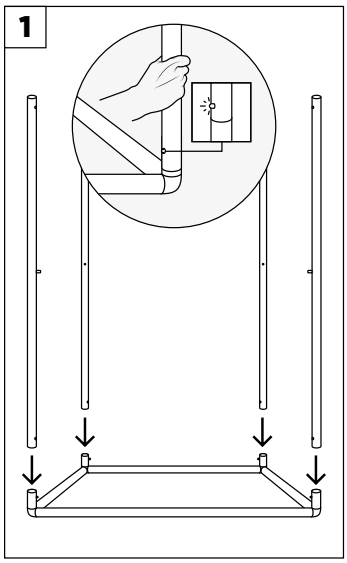

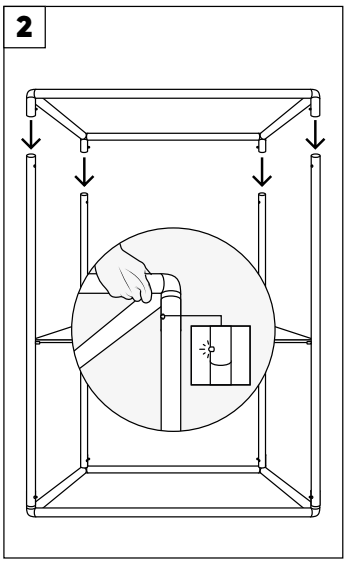

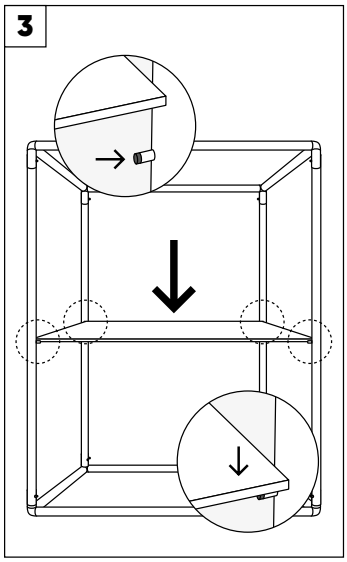

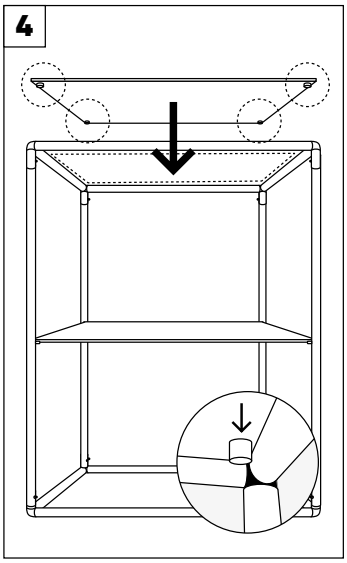

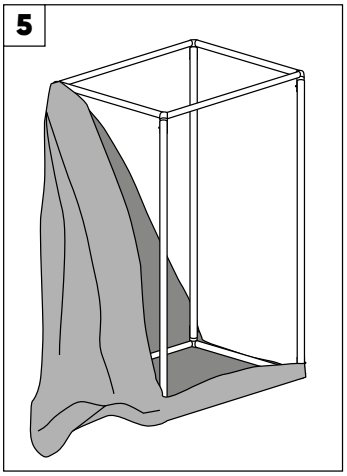

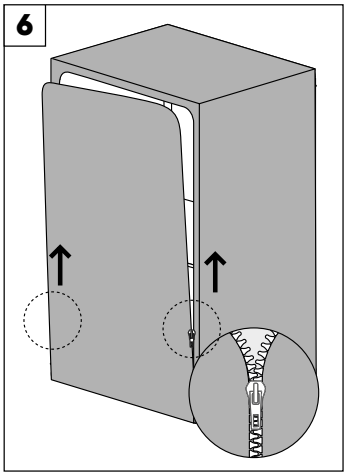

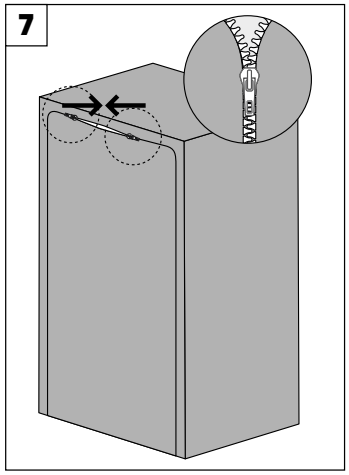

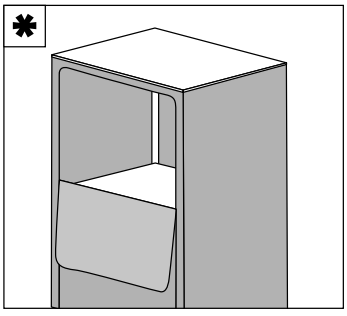

*La tablette peut être visible (par-dessus la chaussette) ou invisible (couverte par la chaussette).

*The table top can be visible (over the graphic) or invisible (covered by the graphic).

Visuels non contractuels. Préconisations de montage à respecter pour une utilisation optimale du produit. Ce document pourra être modifié sans préavis. /
Non-contractual visuals. Installation recommendations to be followed for optimum use of the product. This document is subject to change without prior notice.

Ver. 13-03-2024