Fiche technique

**XPRESSIF**

# Mur droit tubulaire

7-10 min

**Ultra compact et maniable, le mur droit est utilisé comme stand, photocall ou cloison de séparation double face. La laize de 2 m s'intègre également parfaitement dans une vitrine de magasin.**

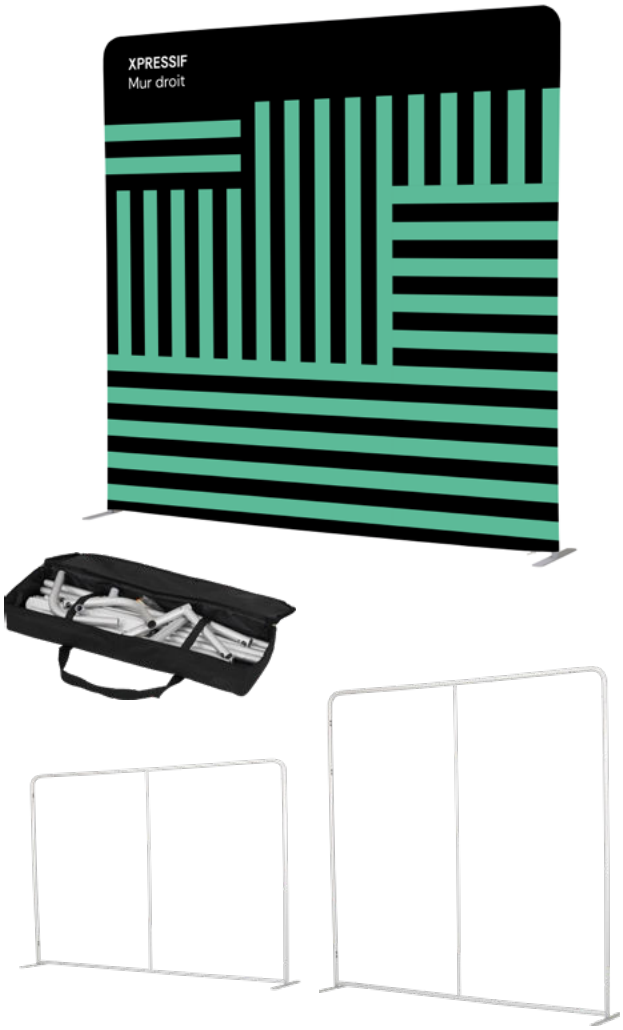


## Caractéristiques

- Structure tubulaire en aluminium Ø 30 mm
- Disponible en 6 largeurs : 2000 / 2400 / 3000 / 4000 / 5000 / 6000 mm
- Tube de renfort interne
- Kit d'extension de 400 mm inclus pour augmenter la hauteur
- Assemblage de pieds en métal sans outils
- Sac de transport en nylon matelassé inclus

## Atouts produit

- Hauteur de 2 m et 2,40 m en ajoutant le kit d'extension 400 mm inclus
- Assemblage entièrement sans outils et système de repérage numéroté
- Renouvellement du message illimité
- Disponible en 6 largeurs : (L) 2000 / 2400 / 3000 / 4000 / 5000 / 6000 x (H) 2000 / 2400 mm
- Communication recto verso pour une meilleure visibilité

## Support d'impression

- Tissu extensible 180 gr B-s1,d0
- Tissu occultant tricoté dos gris B-s1,d0
- Impression en sublimation
- Fixation de la chaussette par zip
- Option impression chaussette recto / verso



Kit d'extension hauteur 400 mm



Assemblage des pieds sans outils



Sections à élastique numérotées avec boutons poussoirs

# Fiche technique

## XPRESSIF
Mur droit tubulaire

## Structures

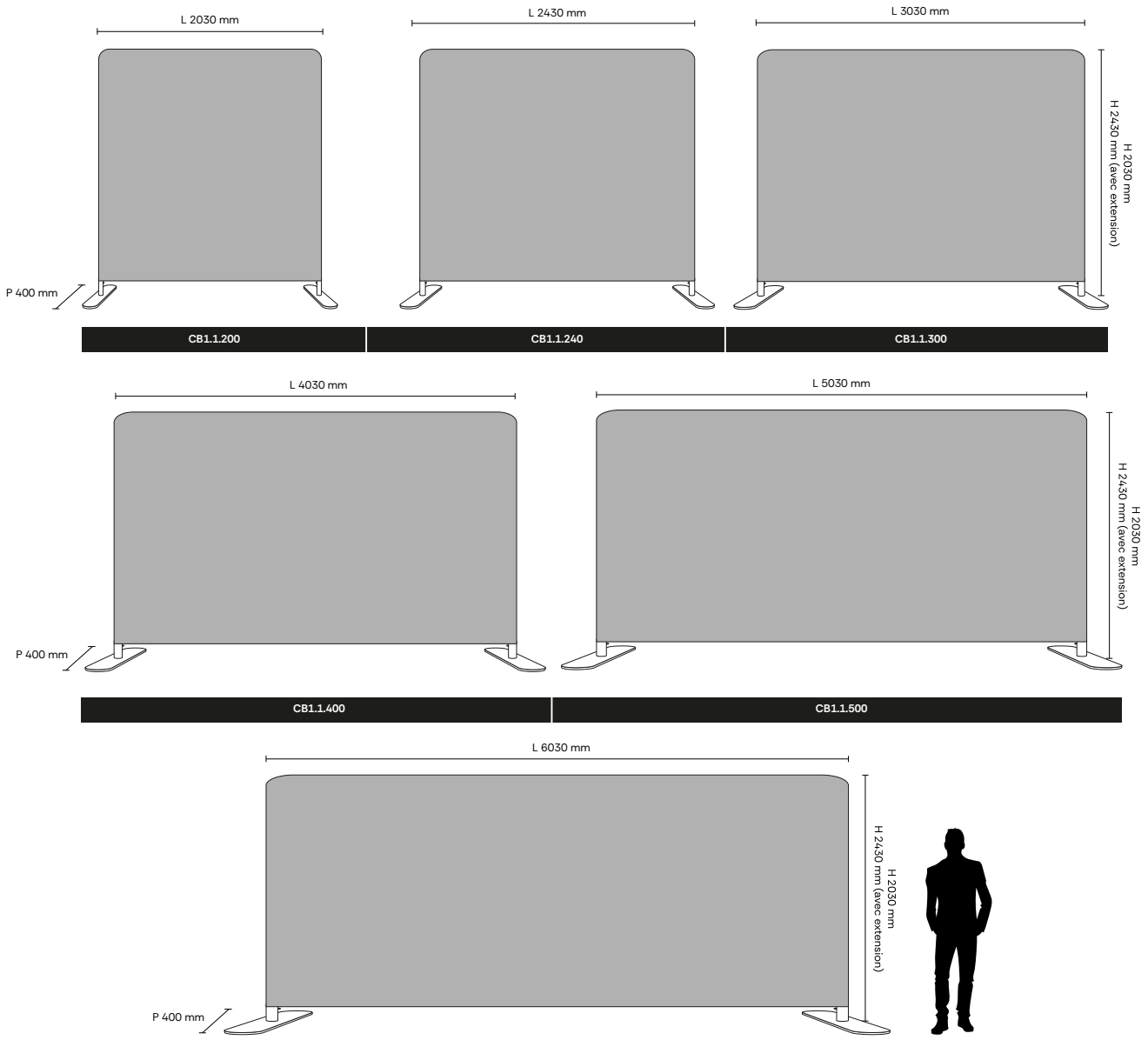


| Référence | Désignation | Matériaux | Poids net (kg) | Colisage | | | Poids brut (kg) |
|---|---|---|---|---|---|---|---|
| | | | | L (mm) | H (mm) | P (mm) | |
| CB1.1.200 | **XPRESSIF**<br>Mur droit tubulaire 2000 mm | Aluminium et métal | 4,0 | 700 | 200 | 220 | 5,0 |
| CB1.1.240 | **XPRESSIF**<br>Mur droit tubulaire 2400 mm | Aluminium et métal | 4,2 | 900 | 200 | 220 | 5,2 |
| CB1.1.300 | **XPRESSIF**<br>Mur droit tubulaire 3000 mm | Aluminium et métal | 4,6 | 1000 | 200 | 220 | 5,6 |
| CB1.1.400 | **XPRESSIF**<br>Mur droit tubulaire 4000 mm | Aluminium et métal | 5,7 | 1000 | 200 | 220 | 6,7 |
| CB1.1.500 | **XPRESSIF**<br>Mur droit tubulaire 5000 mm | Aluminium et métal | 7,1 | 1000 | 200 | 220 | 8,2 |
| CB1.1.600 | **XPRESSIF**<br>Mur droit tubulaire 6000 mm | Aluminium et métal | 7,6 | 1000 | 200 | 220 | 8,6 |

**XPRESSIF**
Mur droit tubulaire

## Visuels - Largeur 2000 mm

| Référence | Désignation | L (mm)* | H (mm) | Poids brut (kg) |
|---|---|---|---|---|
| Tissu extensible B-s1, d0 | | | | |
| VCB1.1.200X20.1 | Visuel mur droit 2000 x 2000 mm | 2000 | 2000 | 1,5 |
| VCB1.1.200X24.1 | Visuel mur droit 2000 x 2400 mm | 2000 | 2400 | 1,8 |
| VCB1.1.200X20.1D | Visuel mur droit 2000 x 2000 mm RV | 2000 | 2000 | 1,5 |
| VCB1.1.200X24.1D | Visuel mur droit 2000 x 2400 mm RV | 2000 | 2400 | 1,8 |
| Tissu occultant tricoté dos gris B-s1, d0 | | | | |
| VCB1.1.200X20.13 | Visuel mur droit 2000 x 2000 mm | 2000 | 2000 | 2,8 |
| VCB1.1.200X24.13 | Visuel mur droit 2000 x 2400 mm | 2000 | 2400 | 3,4 |
| VCB1.1.200X20.13D | Visuel mur droit 2000 x 2000 mm RV | 2000 | 2000 | 2,8 |
| VCB1.1.200X24.13D | Visuel mur droit 2000 x 2400 mm RV | 2000 | 2400 | 3,4 |

## Visuels - Largeur 2400 mm

| Référence | Désignation | L (mm)* | H (mm) | Poids brut (kg) |
|---|---|---|---|---|
| Tissu extensible B-s1, d0 | | | | |
| VCB1.1.240X20.1 | Visuel mur droit 2400 x 2000 mm | 2400 | 2000 | 1,8 |
| VCB1.1.240X24.1 | Visuel mur droit 2400 x 2400 mm | 2400 | 2400 | 2,2 |
| VCB1.1.240X20.1D | Visuel mur droit 2400 x 2000 mm RV | 2400 | 2000 | 1,8 |
| VCB1.1.240X24.1D | Visuel mur droit 2400 x 2400 mm RV | 2400 | 2400 | 2,2 |
| Tissu occultant tricoté dos gris B-s1, d0 | | | | |
| VCB1.1.240X20.13 | Visuel mur droit 2400 x 2000 mm | 2400 | 2000 | 3,4 |
| VCB1.1.240X24.13 | Visuel mur droit 2400 x 2400 mm | 2400 | 2400 | 4,0 |
| VCB1.1.240X20.13D | Visuel mur droit 2400 x 2000 mm RV | 2400 | 2000 | 3,4 |
| VCB1.1.240X24.13D | Visuel mur droit 2400 x 2400 mm RV | 2400 | 2400 | 4,0 |

## Visuels - Largeur 3000 mm

| Référence | Désignation | L (mm)* | H (mm) | Poids brut (kg) |
|---|---|---|---|---|
| Tissu extensible B-s1, d0 | | | | |
| VCB1.1.300X20.1 | Visuel mur droit 3000 x 2000 mm | 3000 | 2000 | 2,3 |
| VCB1.1.300X24.1 | Visuel mur droit 3000 x 2400 mm | 3000 | 2400 | 2,7 |
| VCB1.1.300X20.1D | Visuel mur droit 3000 x 2000 mm RV | 3000 | 2000 | 2,3 |
| VCB1.1.300X24.1D | Visuel mur droit 3000 x 2400 mm RV | 3000 | 2400 | 2,7 |
| Tissu occultant tricoté dos gris B-s1, d0 | | | | |
| VCB1.1.300X20.13 | Visuel mur droit 3000 x 2000 mm | 3000 | 2000 | 4,2 |
| VCB1.1.300X24.13 | Visuel mur droit 3000 x 2400 mm | 3000 | 2400 | 5,0 |
| VCB1.1.300X20.13D | Visuel mur droit 3000 x 2000 mm RV | 3000 | 2000 | 4,2 |
| VCB1.1.300X24.13D | Visuel mur droit 3000 x 2400 mm RV | 3000 | 2400 | 5,0 |

*format visible du visuel

**XPRESSIF**
Mur droit tubulaire

## Visuels - Largeur 4000 mm

| Référence | Désignation | L (mm)* | H (mm) | Poids brut (kg) |
|---|---|---|---|---|
| Tissu extensible B-s1, d0 | | | | |
| VCB1.1.400X20.1 | Visuel mur droit 4000 x 2000 mm | 4000 | 2000 | 3,0 |
| VCB1.1.400X24.1 | Visuel mur droit 4000 x 2400 mm | 4000 | 2400 | 3,6 |
| VCB1.1.400X20.1D | Visuel mur droit 4000 x 2000 mm RV | 4000 | 2000 | 3,0 |
| VCB1.1.400X24.1D | Visuel mur droit 4000 x 2400 mm RV | 4000 | 2400 | 3,6 |
| Tissu occultant tricoté dos gris B-s1, d0 | | | | |
| VCB1.1.400X20.13 | Visuel mur droit 4000 x 2000 mm | 4000 | 2000 | 5,6 |
| VCB1.1.400X24.13 | Visuel mur droit 4000 x 2400 mm | 4000 | 2400 | 6,7 |
| VCB1.1.400X20.13D | Visuel mur droit 4000 x 2000 mm RV | 4000 | 2000 | 5,6 |
| VCB1.1.400X24.13D | Visuel mur droit 4000 x 2400 mm RV | 4000 | 2400 | 6,7 |

## Visuels - Largeur 5000 mm

| Référence | Désignation | L (mm)* | H (mm) | Poids brut (kg) |
|---|---|---|---|---|
| Tissu extensible B-s1, d0 | | | | |
| VCB1.1.500X20.1 | Visuel mur droit 5000 x 2000 mm | 5000 | 2000 | 3,8 |
| VCB1.1.500X24.1 | Visuel mur droit 5000 x 2400 mm | 5000 | 2400 | 4,6 |
| VCB1.1.500X20.1D | Visuel mur droit 5000 x 2000 mm RV | 5000 | 2000 | 3,8 |
| VCB1.1.500X24.1D | Visuel mur droit 5000 x 2400 mm RV | 5000 | 2400 | 4,6 |
| Tissu occultant tricoté dos gris B-s1, d0 | | | | |
| VCB1.1.500X20.13 | Visuel mur droit 5000 x 2000 mm | 5000 | 2000 | 7,0 |
| VCB1.1.500X24.13 | Visuel mur droit 5000 x 2400 mm | 5000 | 2400 | 8,4 |
| VCB1.1.500X20.13D | Visuel mur droit 5000 x 2000 mm RV | 5000 | 2000 | 7,0 |
| VCB1.1.500X24.13D | Visuel mur droit 5000 x 2400 mm RV | 5000 | 2400 | 8,4 |

## Visuels - Largeur 6000 mm

| Référence | Désignation | L (mm)* | H (mm) | Poids brut (kg) |
|---|---|---|---|---|
| Tissu extensible B-s1, d0 | | | | |
| VCB1.1.600X20.1 | Visuel mur droit 6000 x 2000 mm | 6000 | 2000 | 4,6 |
| VCB1.1.600X24.1 | Visuel mur droit 6000 x 2400 mm | 6000 | 2400 | 5,5 |
| VCB1.1.600X20.1D | Visuel mur droit 6000 x 2000 mm RV | 6000 | 2000 | 4,6 |
| VCB1.1.600X24.1D | Visuel mur droit 6000 x 2400 mm RV | 6000 | 2400 | 5,5 |
| Tissu occultant tricoté dos gris B-s1, d0 | | | | |
| VCB1.1.600X20.13 | Visuel mur droit 6000 x 2000 mm | 6000 | 2000 | 8,4 |
| VCB1.1.600X24.13 | Visuel mur droit 6000 x 2400 mm | 6000 | 2400 | 10,1 |
| VCB1.1.600X20.13D | Visuel mur droit 6000 x 2000 mm RV | 6000 | 2000 | 8,4 |
| VCB1.1.600X24.13D | Visuel mur droit 6000 x 2400 mm RV | 6000 | 2400 | 10,1 |

*format visible du visuel

Fiche technique

**XPRESSIF**
Mur droit tubulaire

## Applications




Stand pré-construit




Retail

Fiche technique

# XPRESSIF
Mur droit tubulaire

## Notice d'assemblage

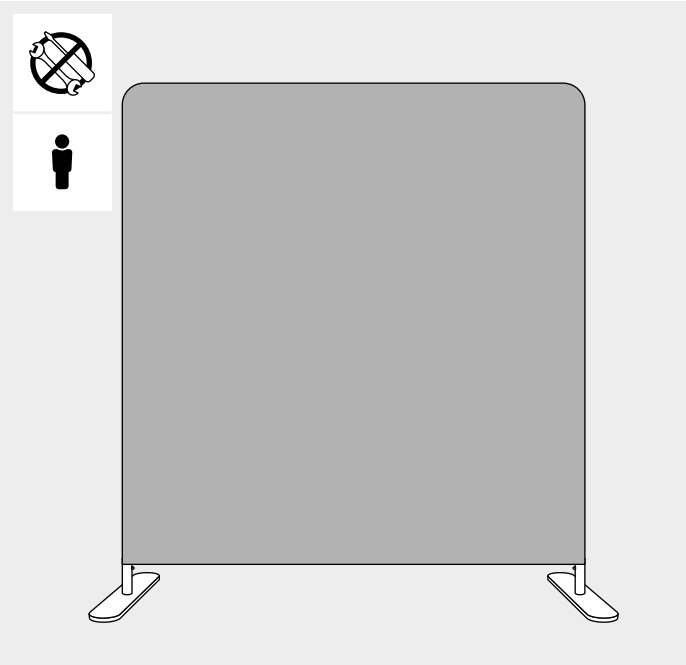

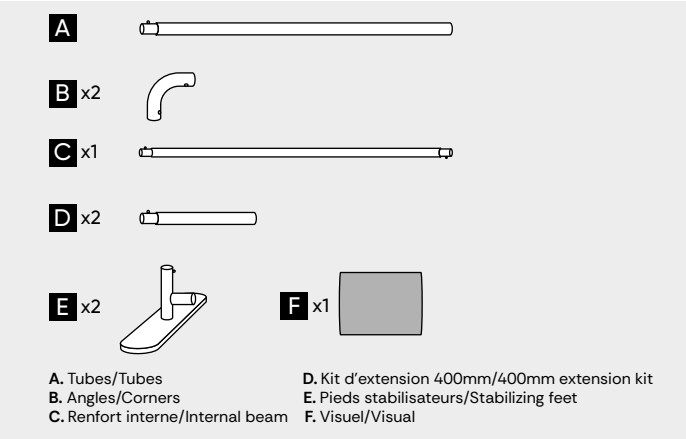


**A.** Tubes/Tubes
**B.** Angles/Corners
**C.** Renfort interne/Internal beam
**D.** Kit d'extension 400mm/400mm extension kit
**E.** Pieds stabilisateurs/Stabilizing feet
**F.** Visuel/Visual

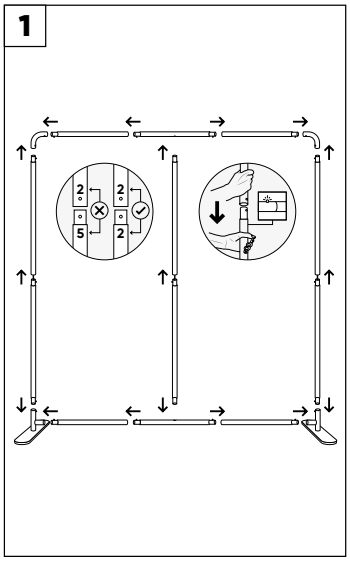


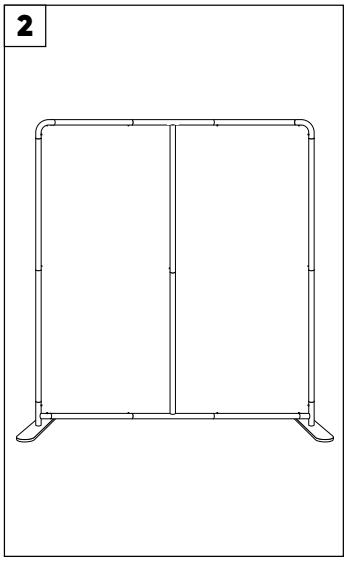


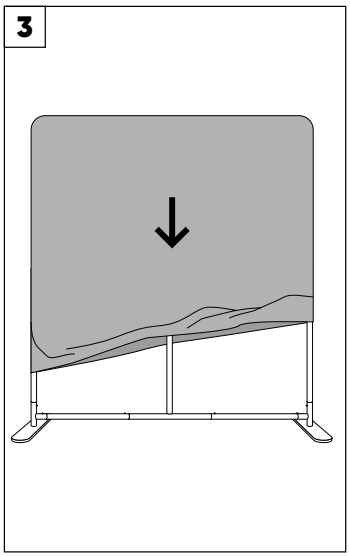


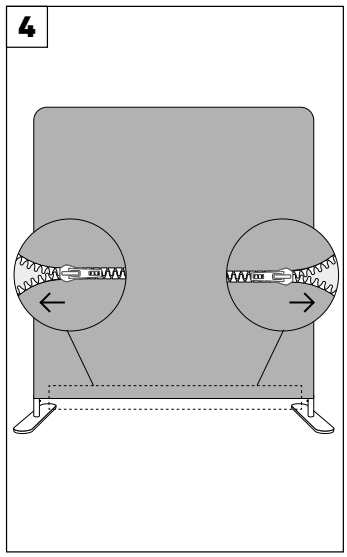


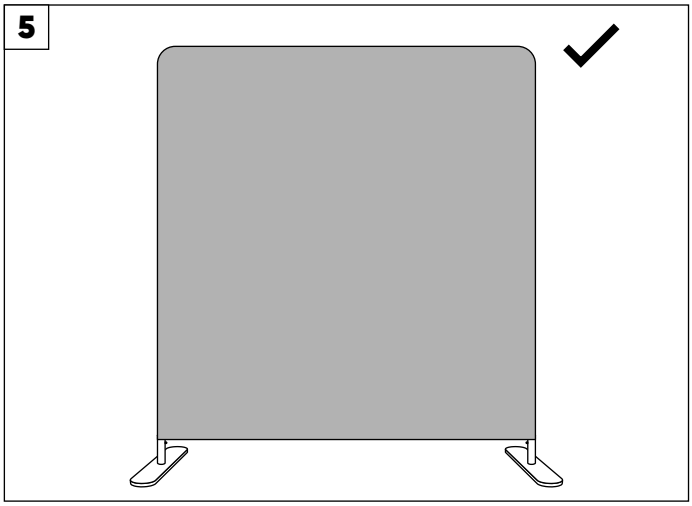


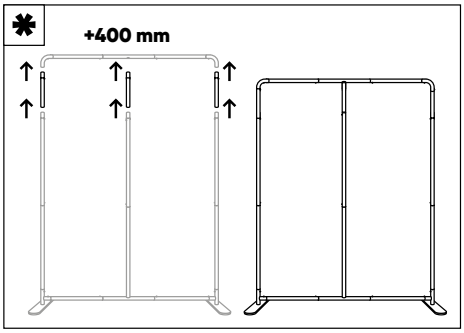


*i*

Pour passer de 2 000 mm à 2 400 mm de haut, ajouter le kit d'extension 400 mm fourni avec la structure*.

To increase the heigh from 2 000 mm to 2 400 mm, add the 400 mm extension kit supplied with the structure*.

Visuels non contractuels. Préconisations de montage à respecter pour une utilisation optimale du produit. Ce document pourra être modifié sans préavis. /
Non-contractual visuals. Installation recommendations to be followed for optimum use of the product. This document is subject to change without prior notice.

Ver. 18-03-2024